M/160300/M/11, M/160300/M/12 Úhlové upínače

Jednočinné, dvojčinné - Magnetický píst - Ø 8 až 25 mm

Hladkyý , přesnyý pohyb
Dlouhá životnost
Nízká váha
Kompaktní velikost
Integrované magnety zabezpečují zpětnou vazbu polohy

TECHNICKÁ DATA

Médium:
Stlačený vzduch, filtrovaný, mazaný nebo nemazaný

Popis činnosti:
Jednočinné, úhlový, magnetický píst (M/160300/M/11)
Dvoučinný, úhlový, magnetický píst (M160300/M/12)

Provozní tlak:
2 až 7 bar
(Ø 8 mm 3,6 až 7 bar
Ø 10 mm 3 až 7 bar)

Provozní teplota:
+60°C
Konzultujte s naším technickým oddělením pokud chcete použít přístroj při teplotách pod 2°C

Uchycení:
Montážní otvory na třech stranách

MATERIÁLY

Tělo: slitina hliníku
Chapadla: uhlíková ocel
Elastomery: nitrilkaučuk

STANDARDNÍ TYPY - JEDNOČINNÉ

Ø	Velikost připojení	Efektivní síla stisku (N) při tlaku 5 bar* Otevírání	Zavírání	TYPY	PŘÍSLUŠENSTVÍ Spínač s rovným 3m kabelem	Spínač s úhlovým 3m kabelem	Přímé šroubení	L-šroubení
							Průměr trubky tučným písmem	
8	M3	0,6	1,0	**M/160305/M/11**	M/344/EAU/3PV	M/344/EAU/3APV	M02250403	M02470403
10	M3	1,0	1,4	**M/160306/M/11**	M/344/EAU/3PV	M/344/EAU/3APV	M02250403	M02470403
16	M5	2,8	10,0	**M/160307/M/11**	M/344/EAU/3PV	M/344/EAU/3APV	M02250405	M02470405
20	M5	6,0	18,0	**M/160308/M/11**	M/344/EAU/3PV	M/344/EAU/3APV	M02250405	M02470405
25	M5	10,0	38,0	**M/160309/M/11**	M/344/EAU/3PV	M/344/EAU/3APV	M02250405	M02470405

* Bod sevření L = 30m

Další informace o magnetických snímačích jsou na straně 1-290
Jsou k dispozici další šroubení, viz prosím seznam 7

STANDARDNÍ TYPY - DVOJČINNÉ

Ø	Velikost připojení	Efektivní síla stisku (N) při tlaku 5 bar* Otevírání	Zavírání	TYPY	PŘÍSLUŠENSTVÍ Spínač s rovným 3m kabelem	Spínač s úhlovým 3m kabelem	Přímé šroubení	L-šroubení
							Průměr trubky tučným písmem	
8	M3	2,6	1,6	**M/160305/M/12**	M/344/EAU/3PV	M/344/EAU/3APV	M02250403	M02470403
10	M3	3,8	2,5	**M/160306/M/12**	M/344/EAU/3PV	M/344/EAU/3APV	M02250403	M02470403
16	M5	17,0	12,8	**M/160307/M/12**	M/344/EAU/3PV	M/344/EAU/3APV	M02250405	M02470405
20	M5	32,0	24,0	**M/160308/M/12**	M/344/EAU/3PV	M/344/EAU/3APV	M02250405	M02470405
25	M5	62,0	48,0	**M/160309/M/12**	M/344/EAU/3PV	M/344/EAU/3APV	M02250405	M02470405

* Bod sevření L = 30m

Další informace o magnetických snímačích jsou na straně 1-290
Jsou k dispozici další šroubení, viz prosím seznam 7

Viz další informace

i PDF CAD

www.norgren.com/info/cz1-183

M/160300/M/11, M/160300/M/12 Úhlové upínače

Jednočinné, dvojčinné - Magnetický píst - Ø 8 až 25 mm

TEORETICKÉ ZAVÍRACÍ SÍLY UPNUTÍ

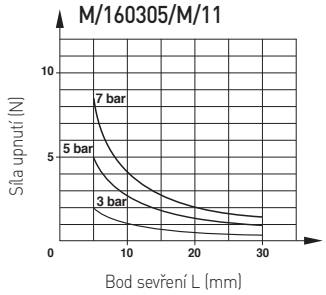

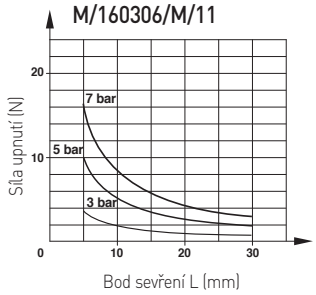

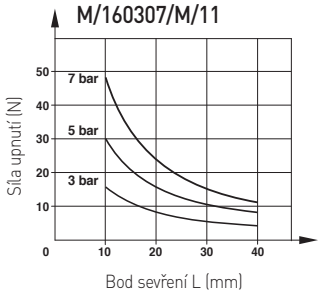

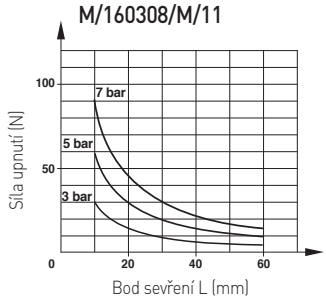

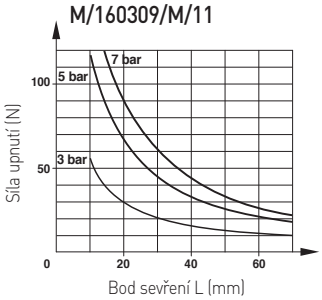

Efektivní upínací síla = teoretická upínací síla x 0,85

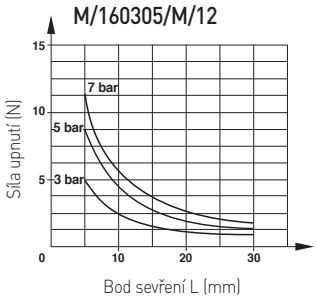

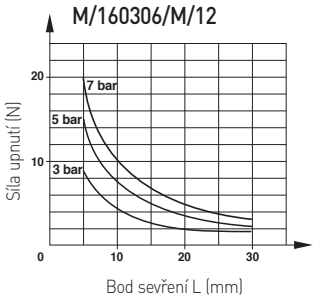

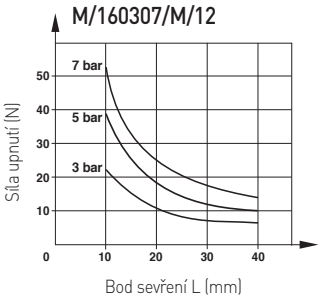

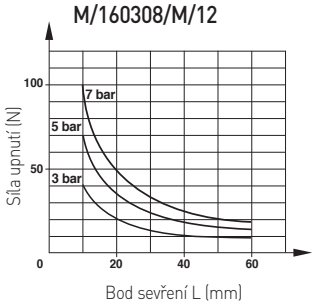

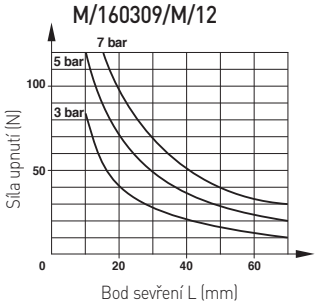

Obrobek

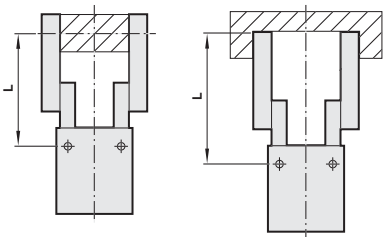

Zavírání Otevírání

Efektivní upínací síla = teoretická upínací síla x 0,85

ZÁKLADNÍ ROZMĚRY
M/160300/M/

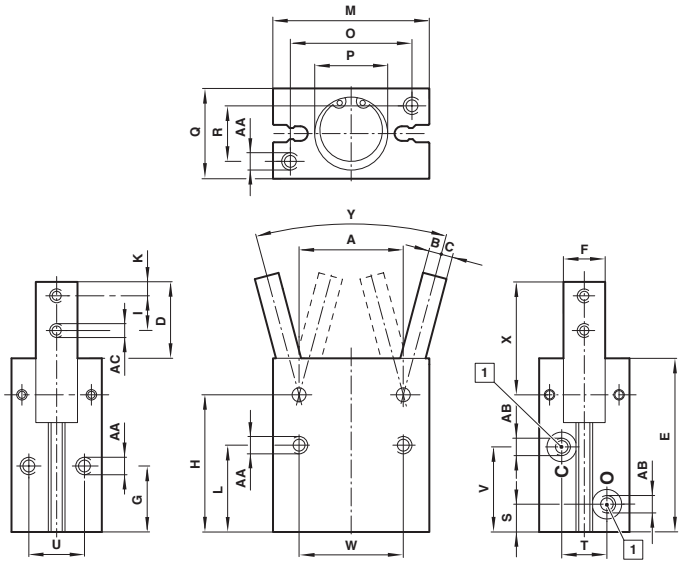

1 Velikost připojení

TYPY	Ø	A	B	C	D	E	F	G	H	I	K
M/160305/M/..	8	12	1,5	2,0	12,5	29	5,5 -0,03	13	24	5,5	2,5
M/160306/M/..	10	14	1,5	2,5	14,5	36	7 -0,03	16	30	6	3
M/160307/M/..	16	24	3	3	17,5	42,5	9 -0,03	18	35	8	3
M/160308/M/..	20	30	3,5	3,5	22	50	12 -0,03	19	39,5	10	4
M/160309/M/..	25	36	4	5	26	58	14 -0,03	21,5	45,5	12	5

TYPY	Ø	L	M	O	P	Q	R	S	T	U	V
M/160305/M/..	8	18,5	20	15	Ø 9 + 0,05; 1*	13	9	4,5	-	-	14,5
M/160306/M/..	10	20	23	17	Ø 11 + 0,05; 1,5*	16	10	7,5	10	10	19
M/160307/M/..	16	22,5	34	26	Ø 17 + 0,05; 1,5*	22	14	7,5	12	14	22
M/160308/M/..	20	25	45	35	Ø 21 + 0,05; 1,5*	26	16	8	13	16	24,5
M/160309/M/..	25	28,5	52	40	Ø 26 + 0,05; 1,5*	32	20	9	18	20	28

TYPY	Ø	W	X	Y	AA	AB	AC	kg
M/160305/M/..	8	15	17,5	30° -10°	M2,5; 4,5* (základna); M3 3,5* (boční); N3,2 (přední)	M3	M2,5	0,02
M/160306/M/..	10	18	20,5	30° -10°	M3; 5*	M3	M3	0,04
M/160307/M/..	16	24	25	30° -10°	M4; 7*	M5	M3	0,10
M/160308/M/..	20	30	32,5	30° -10°	M5; 8*	M5	M4	0,18
M/160309/M/..	25	36	38.5	30° -10°	M6; 10*	M5	M5	0,31

* Hluboko