Serviceblatt / Service guide

Baureihe
Series
82 180
82 280

Verschleißteilsatz		Spare parts
102	Ventilspindel	Valve spindle
103	Flachdichtung	Flat seal
105	Druckfeder	Pressure spring
106	Dachmanschettenpackung	V-ring seals
108	Gleitlager	Plain bearing
111	O-Ring	O-ring
112	FPM Nutring	Grooved ring FPM
114	Nutring	Grooved ring
116	Seal-Lock-Mutter	Seal-Lock-Nut
118	Druckfeder (entfällt bei G 1/2, G 3/4, G 1 1/4 und G 1 1/2)	Pressure spring (not for G 1/2, G 3/4, G 1 1 /4 and G 1 1/2)
119	Druckfeder	Pressure spring

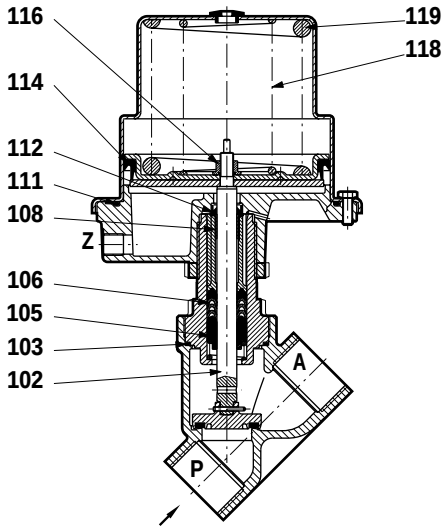

An-schluss Connec-tion	Ventil-Typ Valve-Type	Sitzdichtung Seat seal NBR	In Ruhestellung geöffnet Normally open
G **8** / NPT **9**		**00**	**01**
		Bestell-Nr. / Cat.-No.	
Kleiner Antrieb / Small actuator ø = 70 mm			
1/2	**82 1X2** XX.**0000**	12 489 31	12 574 42
3/4	**82 1X3** XX.**0000**	12 496 43	12 507 32
1	**82 1X4** XX.**0000**	12 489 94	12 518 78
1 1/4	**82 1X5** XX.**0000**	12 496 45	12 571 17
1 1/2	**82 1X6** XX.**0000**	12 496 46	12 571 18
2	**82 1X7** XX.**0000**	12 496 47	12 571 19
Großer Antrieb / Large actuator ø = 125 mm			
1 1/4	**82 2X5** XX.**0000**	12 496 48	12 571 20
1 1/2	**82 2X6** XX.**0000**	12 496 49	12 523 66
2	**82 2X7** XX.**0000**	12 496 50	12 571 21

Wartung
Eine vorbeugende Wartung in Abhängigkeit von den Betriebsbedingungen und bei auffälliger Veränderung der Schaltzeiten wird empfohlen.
Ablagerungen, Schmutz, gealterte oder verschlissene Dichtungen können zu Funktionsstörungen führen.
Wartungsarbeiten dürfen nur bei drucklosem Rohrsystem und von der Spannungsversorgung getrennten Magneten von geschultem Personal durchgeführt werden.
Achtung! Antriebe stehen unter Federspannung! Verletzungsgefahr bei Demontage ohne Hilfswerkzeug.

Maintenance
It is advisable to carry out preventive maintenance at intervals depending on the operating conditions, and whenever there is a noticeable change in the switching times.
Deposits, dirt, perished or worn seals may cause malfunctions. This work may only be carried out with the pipework depressurised and the solenoid disconnected from the power supply by stuff only.
CAUTION! Dismantling the spring-loaded actuators without the right tool may cause injuries.

Auf Anforderung erhalten Sie Druckschriften mit Schnittzeichnung, Teilebenennung und Montageanleitungen für Verschleißteilsätze. Bitte die 16-stellige Bestell-Nr. und die Serien-Nr. angeben.

Brochures with sectional drawings and assembly instructions for wearing kits are available on request. Please state the 16-digit Cat.-No. and the Serial-No.

Änderungen vorbehalten D802650.11/00 Subject to alteration

Detmolder Straße 256
D-32545 Bad Oeynhausen
Postfach 10 02 52-53
D-32502 Bad Oeynhausen
Telefon 05731 / 7 91-0
Telefax 05731 / 791-179
http://www.buschjost.de
mail@buschjost.de

Produktinformationen für fremdfluidbetätigte Ventile

Einbau

Rohrleitungssystem vor dem Ventileinbau reinigen. Grober Schmutz führt zu Funktionsstörungen.
Falls notwendig, Schmutzfänger vor dem Ventileingang montieren.
Verspannen des Ventilgehäuses in nicht fluchtenden Rohrleitungen oder durch ungeeignetes Werkzeug oder Dichtmaterial vermeiden. **Magnet/Antrieb nicht als Hebelarm bei der Montage verwenden.**
Durchflussrichtungspfeil beachten.
Die Ventile können in beliebiger Einbaulage montiert werden.

Elektrischer Anschluss (nur bei Ventilen mit montiertem Steuerventil)

Elektromagnet nach den Vorschriften der Elektrotechnik anschließen. Nach dem Anschluss ist die Schutzart durch sorgfältiges Verschließen des Klemmraums wieder herzustellen. Auf sicheres Abdichten der Kabeleinführung achten. Zentralschraube bei Gerätesteckdosen mit max. 60 Ncm anziehen, es darf keine sichtbare Verformung des Gehäuses auftreten! Wenn Anschlussklemmen mit „+“ und „–“ gekennzeichnet sind, ist auf polrichtigen Anschluss zu achten! Bei fehlender Kennzeichnung können die spannungsführenden Leiter beliebig angeschlossen werden. Der Schutzleiter muss unbedingt an der dafür vorgesehenen und gekennzeichneten Klemme angeschlossen werden.
Achtung! Schutzleiteranschluss ist lebenswichtig!
Funktionsprobe vor Druckbeaufschlagung wird empfohlen. Beim Schalten muss ein klickendes Geräusch hörbar sein (Anschlagen des Magnetankers).
Die Gerätesteckdose darf nur im spannungslosen Zustand gesteckt werden!
Wechselspannungsmagnete werden bei Betrieb ohne Magnetanker zerstört.

INSTALLATION AND MAINTENANCE OF VALVES ACTUATED BY EXTERNAL FLUID

Installation

Clean pipework beforehand. Very dirty conditions lead to malfunctions, so fit strainer upstream of valve inlet if necessary. Avoid distorting the body of the valve in misaligned pipework, or by using inappropriate tools or sealing material.
Don’t use solenoid/actuator as a lever arm.
Ensure arrow on the body points in the direction of flow.
The valves may be mounted in any position.

Electrical Connection (of valves with pilot valve fitted only)

Connect the solenoid in accordance with the local electrical regulations. Then close the terminal compartment carefully to restore protection. Ensure the cable entry is sealed properly. Tighten the socket’s central screw to a maximum of 60 Ncm, taking care not to cause visible distortion of the body. If the supply terminals are marked ”+” and ”-” they must be connected with the correct polarity! In the absence of markings the supply wires may be connected either way round. It is essential to connect the earth wire to the terminal provided for this purpose and marked accordingly.
Note! For safety reasons it is vital to connect the earth wire!
It is advisable to carry out an operating test before pressurisation. The solenoid core must be heard to click (impact) during switching.
Ensure the power supply is switched off before plugging the valve in!
Operating AC solenoids without a core will cause them to burn out.