Serviceblatt / Service guide

2/2-Wege-Ventile DN 15 bis DN 50
Für neutrale gasförmige und flüssige Fluide
Druckbetätigt durch Fremdfluid
Sitzventile

2/2-way valves DN 15 to DN 50
For neutral gases and fluids
Pressure actuated by external fluid
Seat valves

84520
84530

Anschluss Connection	Betriebsdruck Operating pressure bar	Werkstoff Material	Ventil-Typ Valve-Type	Sitzdichtung Seat seal PTFE 00 Bestellnummer / Part Number
1/2	0 – 10	Edelstahl / stainless steel	845*2XX.0000	1256700
3/4	0 – 10	Edelstahl / stainless steel	845*3XX.0000	1256701
1	0 – 10	Edelstahl / stainless steel	845*4XX.0000	1256702
1 1/4	0 – 7	Edelstahl / stainless steel	845*5XX.0000	1256703
1 1/2	0 – 4,5	Edelstahl / stainless steel	845*6XX.0000	1256704
2	0 – 3	Edelstahl / stainless steel	845*7XX.0000	1256705

* 2 = Anschluss „G“; 3 = Anschluss „NPT“ / 0 = connection >G<; 1 = connection >NPT<

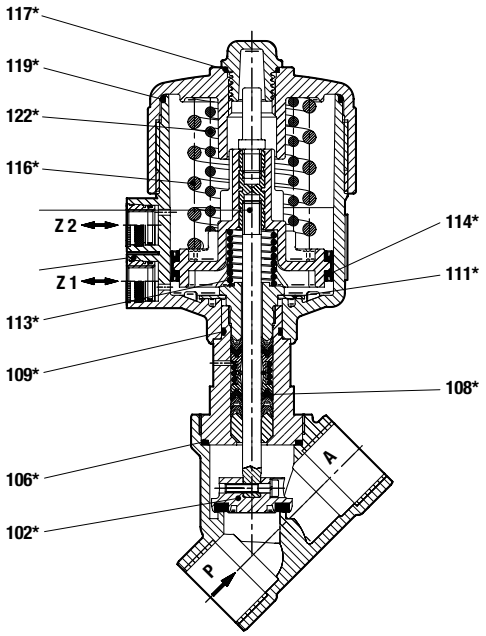

Z 2 NO-Anschluss
Connection NO
Z 1 NC-Anschluss
Connection NC

Verschleißteilsätze
Spare parts

*102 Ventilteller
Valve plate
*106 Dichtring
Seal ring
*108 Dachmanschettenpackung
V-ring seals
*109 O-Ring
O-ring
*111 Tellerfeder
Cup spring
*113 Druckfeder
Pressure spring
*114 Zylinderdichtring
Diaphragm
*116 Druckfeder
Cylinder packing
*117 O-Ring
O-ring
*119 O-Ring
O-ring
*122 Druckfeder
Pressure spring

Buschjost Norgren GmbH + Co. KG
Ventiltechnik und Systeme

Detmolder Straße 256
D-32545 Bad Oeynhausen
Postfach 100252-53
D-32502 Bad Oeynhausen

Telefon 05731/791-0
Telefax 05731/791-179

www.norgren.com/fluid
www.buschjost.de
mail@buschjost.de

Wartung

Eine vorbeugende Wartung / Reinigung wird in Abhängigkeit von den Betriebsbedingungen und bei auffälliger Veränderung der Schaltzeiten oder Schaltgeräuschen empfohlen. Der Betreiber trägt die Verantwortung für die Festsetzung angemessener Prüf- und Wartungsintervalle in Abhängigkeit von den Einsatzbedingungen des Ventils. Wartungsarbeiten dürfen nur von geschultem Fachpersonal und mit geeigneten Werkzeugen durchgeführt werden. Ersatzteile sind in der Zeichnung gekennzeichnet und in den in der Tabelle aufgeführten Verschleißteilsätzen enthalten. Bei nicht aufgeführten Ventil-Bestellnummern und Sonderausführungen bitte Verschleißteilsätze anfragen. Ablagerungen, Schmutz, gealterte oder verschlissene Dichtungen können zu Funktionsstörungen führen. Wartungsarbeiten dürfen nur bei drucklosem Rohrsystem durchgeführt werden. Ein Ausbau des Ventils aus der Rohrleitung ist nicht erforderlich.

Maintenance

It is advisable to carry out preventive maintenance and cleaning at intervals depending on the service conditions, and whenever there is a noticeable change in the speed or sound of switching. The operator is responsible for specifying test and servicing intervals appropriate to the service conditions. Maintenance may only be carried out by trained specialists using suitable tools. Spare parts are indicated in the attached parts list. Deposits, dirt and perished or worn seals may lead to malfunctions. Maintenance may only be performed after the pipesystem has been depressurised. It is not necessary to remove the valve from the pipework.

Einbauhinweise

Ventil auf äußerlich erkennbare Schäden überprüfen. Rohrleitungssystem vor dem Ventileinbau reinigen. Schmutz führt zu Funktionsstörungen. Schutzkappen in den Anschlüssen unmittelbar vor dem Einbau ins Rohrsystem entfernen. Zum Abdichten der Anschlussgewinde G nach DIN ISO 228-1 wird die Verwendung von PTFE-Dichtband empfohlen. Verspannen des Ventilgehäuses in nicht fluchtenden Rohrleitungen oder durch ungeeignetes Werkzeug oder Dichtmaterial vermeiden.

- Antrieb nicht als Hebelarm verwenden! -

Die Einbaulage ist beliebig. Bei Einbaulage „Senkrecht nach oben“ ist die Verschleiß- und Verschmutzungsgefahr jedoch geringer.

Mounting

Inspect valve for signs of externally visible damage. Clean pipesystem before mounting valve, since dirt leads to malfunctions. Remove dust caps from the connections just before mounting in the pipe system. It is advisable to use PTFE tape to seal the G connection thread to DIN ISO 228-1.
Avoid distorting the body of the valve in misaligned pipework, or by using inappropriate tools or sealing material.

- Do not use actuator as a lever! -

The valve may be mounted in any position. However there is less risk of wear and dirt with the actuator upright.
The mounting position for special designs can be restricted. The notes in the data sheet are preferential to the notes in this operating instructions.