Serviceblatt / Service guide

2/2-Wege-Ventile DN 15 bis DN 50
Für neutrale dampfförmige und flüssige Fluide
Elektromagnetisch betätigt, mit Zwangsanhebung
Kolbensitzventile

2/2-way solenoid valves DN 15 to DN 50
For neutral steam and liquid fluids
Solenoid actuated, with forced lifting
Piston valves

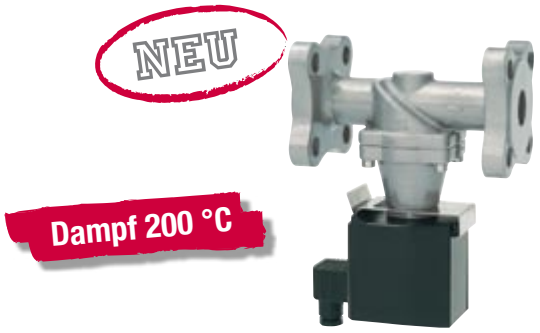

85520

DN (mm)	Betriebsdruck Operating pressure bar	Werkstoff Material	Ventil-Typ Valve-Type	Sitzdichtung Seat seal PTFE	stromlos offen Normally open	Handhilfs-betätigung Manual override	Sitzdichtung Seat seal EPDM	Stellungsanzeige Position Indicator
				00	01	02	14	23
				Bestellnummer / Part Number				
15	0 – 16	1.4408 / GS	85522XX.9402*	1263978	1263987	1264526	1264527	1272293
20	0 – 16	1.4408 / GS	85523XX.9402*	1263979	1263986	1267042	1266175	1272294
25	0 – 16	1.4408 / GS	85524XX.9402*	1263980	1263985	1271233	1271406	1271488
32	0 – 16	1.4408 / GS	85525XX.8402	1263981	1263984	1271870	1271871	1272408
40	0 – 16	1.4408 / GS	85526XX.8402	1263981	1263984	1271872	1271873	1272408
50	0 – 16	1.4408 / GS	85527XX.8402	1263982	1263983	1271874	1271875	1272409

* Option 01 + 23 nur mit Magnet 8402 / Option 01 + 23 only with solenoid 8402

bis DN 25 / up to DN 25

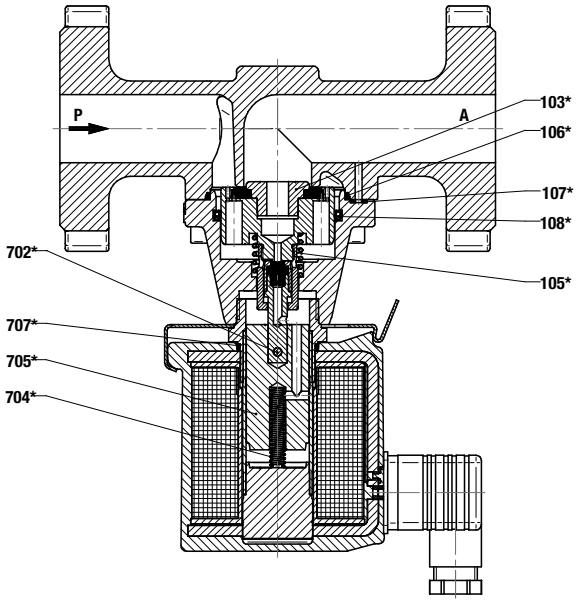

ab DN 32 / from DN 32

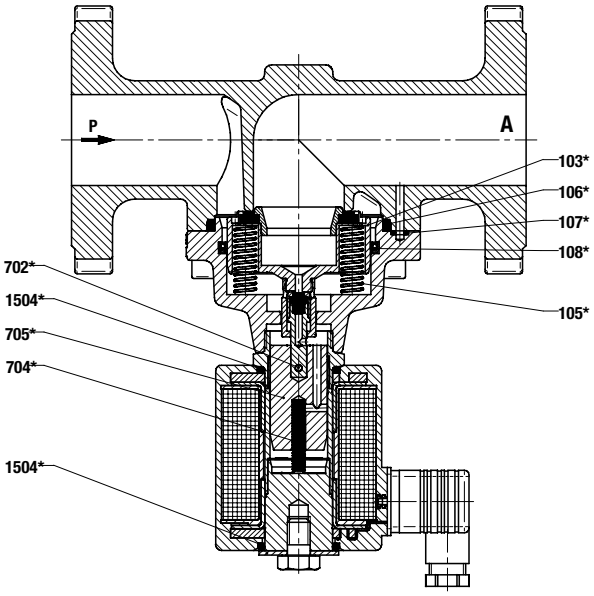

Verschleißteilsätze
Spare parts

*103 Ventilkolben
Valve piston
*105 Druckfeder
Pressure spring
*106 O-Ring
O-ring
*107 O-Ring
O-ring
*108 Nutring
Grooved ring
*702 Zylinderstift
Straight pin
*704 Druckfeder
Pressure spring
*705 Anker
Plunger
*707 O-Ring
O-ring

Verschleißteilsätze
Spare parts

*103 Ventilkolben
Valve piston
*105 Druckfeder (2x)
Pressure spring (2x)
*106 O-Ring
O-ring
*107 O-Ring
O-ring
*108 Nutring
Grooved ring
*702 Zylinderstift
Straight pin
*704 Druckfeder
Pressure spring
*705 Anker
Plunger
*1504 O-Ring (2x)
O-ring (2x)

D805450
07/09

Buschjost Norgren GmbH + Co. KG
Ventiltechnik und Systeme

Detmolder Straße 256
D-32545 Bad Oeynhausen
Postfach 100252-53
D-32502 Bad Oeynhausen

Telefon 05731/791-0
Telefax 05731/791-179

www.norgren.com/fluid
www.buschjost.de
mail@buschjost.de

Wartung

Eine vorbeugende Wartung / Reinigung wird in Abhängigkeit von den Betriebsbedingungen und bei auffälliger Veränderung der Schaltzeiten oder Schaltgeräuschen empfohlen. Je nach Umgebungsbedingungen ist in regelmäßigen Abständen die Magnetspule auf Risse und Schmutzablagerungen und der elektrische Anschluss auf festen Sitz und sichere Abdichtung zu überprüfen. Der Betreiber trägt die Verantwortung für die Festsetzung angemessener Prüf- und Wartungsintervalle in Abhängigkeit von den Einsatzbedingungen des Ventils. Wartungsarbeiten dürfen nur von geschultem Fachpersonal und mit geeigneten Werkzeugen durchgeführt werden. Ersatzteile sind in der Zeichnung gekennzeichnet und in den in der Tabelle aufgeführten Verschleißteilsätzen enthalten. Bei nicht aufgeführten Ventil-Bestellnummern und Sonderausführungen bitte Verschleißteilsätze anfragen. Ablagerungen, Schmutz, gealterte oder verschlissene Dichtungen können zu Funktionsstörungen führen. Wartungsarbeiten dürfen nur bei drucklosem Rohrsystem und von der Spannungsversorgung getrennten Magneten durchgeführt werden. Ein Ausbau des Ventils aus der Rohrleitung ist nicht erforderlich.

Maintenance

It is advisable to carry out preventive maintenance and cleaning at intervals depending on the service conditions, and whenever there is a noticeable change in the speed or sound of switching. At regular intervals depending on the ambient conditions, check the solenoid for cracks and dirt, and ensure firm electrical seating and a tight seal. The operator is responsible for specifying test and servicing intervals appropriate to the service conditions. Maintenance may only be carried out by trained specialists using suitable tools. Spare parts are indicated in the attached parts list. Deposits, dirt and perished or worn seals may lead to malfunctions. Maintenance may only be performed after the pipesystem has been depressurised and the solenoid disconnected from the power supply. It is not necessary to remove the valve from the pipework.

Einbauhinweise

Magnetventil auf äußerlich erkennbare Schäden überprüfen. Rohrleitungssystem vor dem Ventileinbau reinigen. Schmutz führt zu Funktionsstörungen. Schutzkappen in den Anschlüssen unmittelbar vor dem Einbau ins Rohrsystem entfernen. Zum Abdichten der Anschlussgewinde G nach DIN ISO 228-1 wird die Verwendung von PTFE-Dichtband empfohlen. Verspannen des Ventilgehäuses in nicht fluchtenden Rohrleitungen oder durch ungeeignetes Werkzeug oder Dichtmaterial vermeiden.

- Magnet nicht als Hebelarm verwenden! -

Die Einbaulage ist beliebig. Bei Einbaulage „Magnet senkrecht nach oben“ ist die Verschleiß- und Verschmutzungsgefahr jedoch geringer.

Mounting

Inspect solenoid valve for signs of externally visible damage. Clean pipesystem before mounting valve, since dirt leads to malfunctions. Remove dust caps from the connections just before mounting in the pipe system. It is advisable to use PTFE tape to seal the G connection thread to DIN ISO 228-1.
Avoid distorting the body of the valve in misaligned pipework, or by using inappropriate tools or sealing material.

- Do not use solenoid as a lever! -

The valve may be mounted in any position. However there is less risk of wear and dirt with the solenoid upright.
The mounting position for special designs can be restricted. The notes in the data sheet are preferential to the notes in this operating instructions.

Elektrischer Anschluss

Elektromagnet nach den Vorschriften der Elektrotechnik anschließen. Nach dem Anschluss ist die Schutzart durch sorgfältiges Verschließen des Klemmraums wieder herzustellen. Auf sicheres Abdichten der Kabeleinführung und einwandfreien Sitz der Dichtung zwischen Magnetspule und Gerätesteckdose achten. Im fachgerecht montiertem Zustand wird Schutzart IP 65 erreicht. Zentralschraube bei Gerätesteckdosen mit max. 60 Ncm anziehen. Sichtbare Verformung des Gehäuses vermeiden! Bei Anschlüssen mit „+“ und „-“ Kennzeichnung ist auf polrichtigen Anschluss zu achten! An nicht gekennzeichnete Anschlüsse können die spannungsführenden Leiter beliebig angeschlossen werden. Der Schutzleiter muss an der dafür vorgesehen und gekennzeichneten Klemme angeschlossen werden. Achtung! Schutzleiteranschluss ist lebenswichtig! Funktionsprobe vor Druckbeaufschlagung wird empfohlen. Beim Schalten muss ein klickendes Geräusch hörbar sein (Anschlag des Magnetankers). Gerätesteckdosen dürfen nur im spannungslosen Zustand gesteckt werden! Wechselspannungsmagnete werden bei Betrieb ohne Magnetanker zerstört!

Electrical Connection

Connect solenoid in accordance with the electrical regulations. Electrical connection hast to be carried out only by a qualified electrician. Then close the terminal compartment carefully to restore protection. Make sure the cable entry is sealed properly and the seal between solenoid and power lead socket properly seated. IP 65 protection is achieved provided this is carried out properly. Tighten central screw of the power lead socket to a maximum of 60 Ncm. The housing must not show signs of distortion. Ensure correct polarity of terminals marked + and -. Unmarked supply wires can be connected either way round. It is vital to connect the earth wire to the appropriately marked terminal provided. It is advisable to carry out an operating test before pressurising. The clicking (impact) of the core must be heard during switching. Ensure the power is switched off before connecting the valve! AC solenoids may only be operated when assembled on a valve! Disregarding this warning might result in thermal destruction of the coil!